PŮDORYS KROVU
1:50

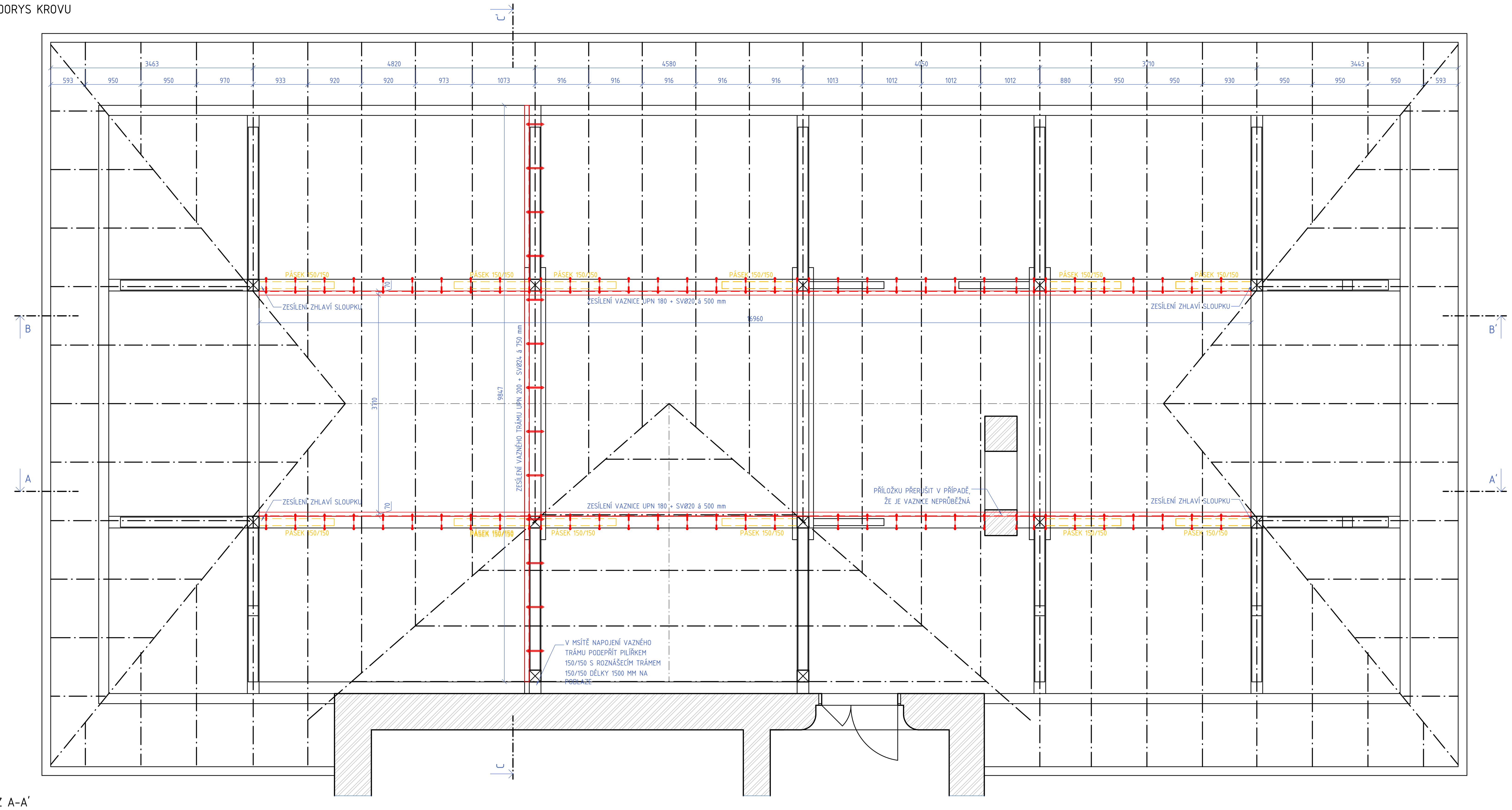

ŘEZ A-A´
1:50

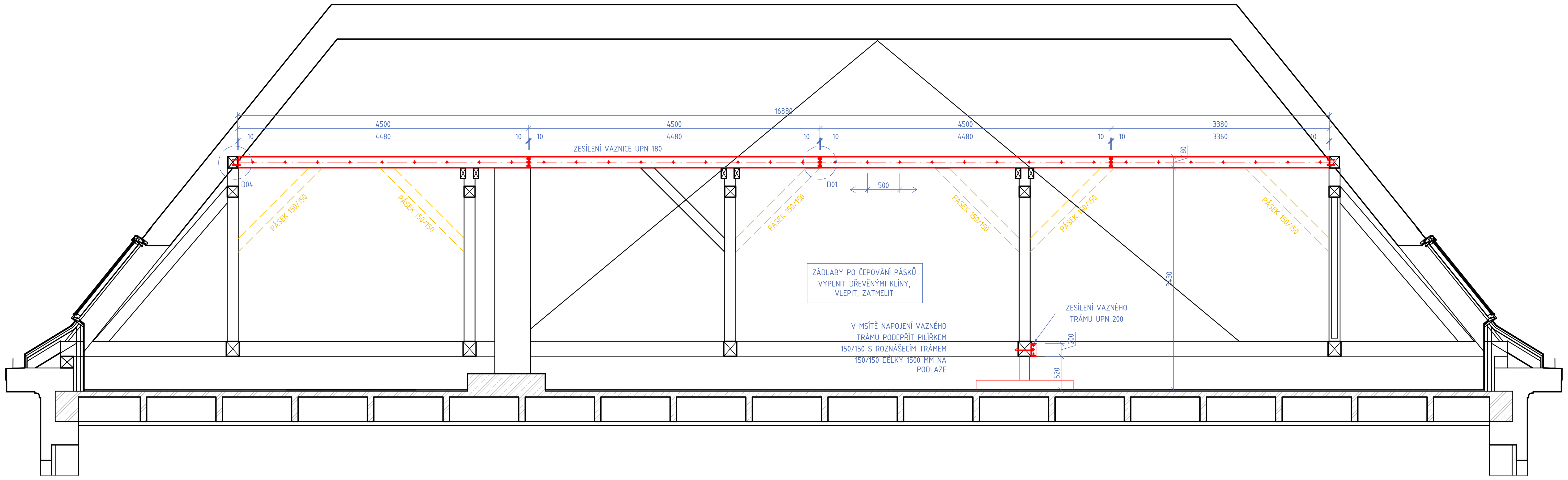

ŘEZ B-B´
1:50

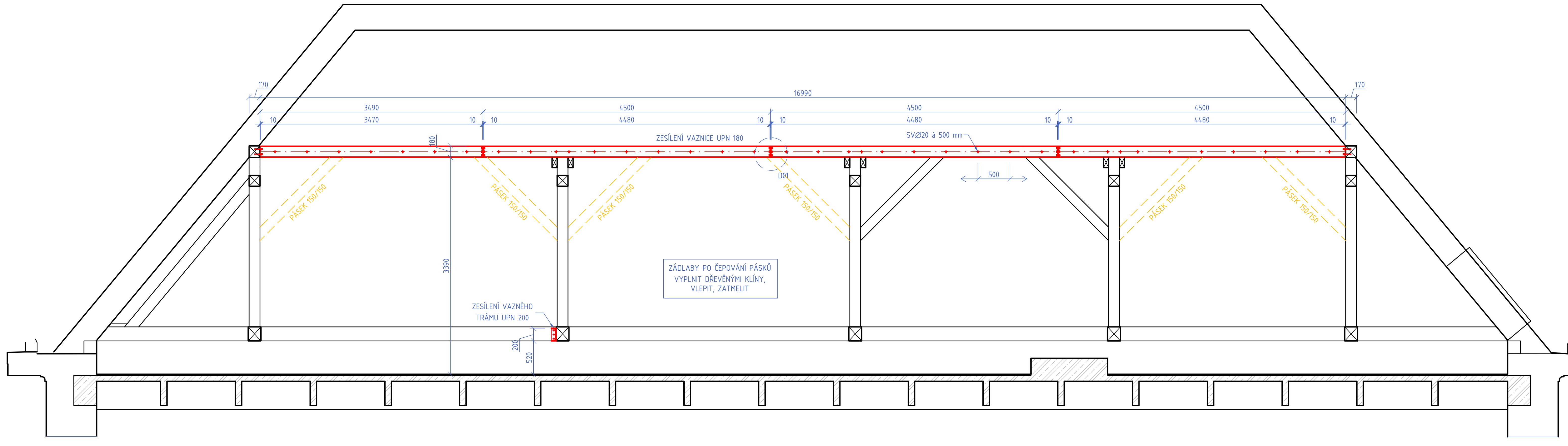

ŘEZ C-C´
1:50

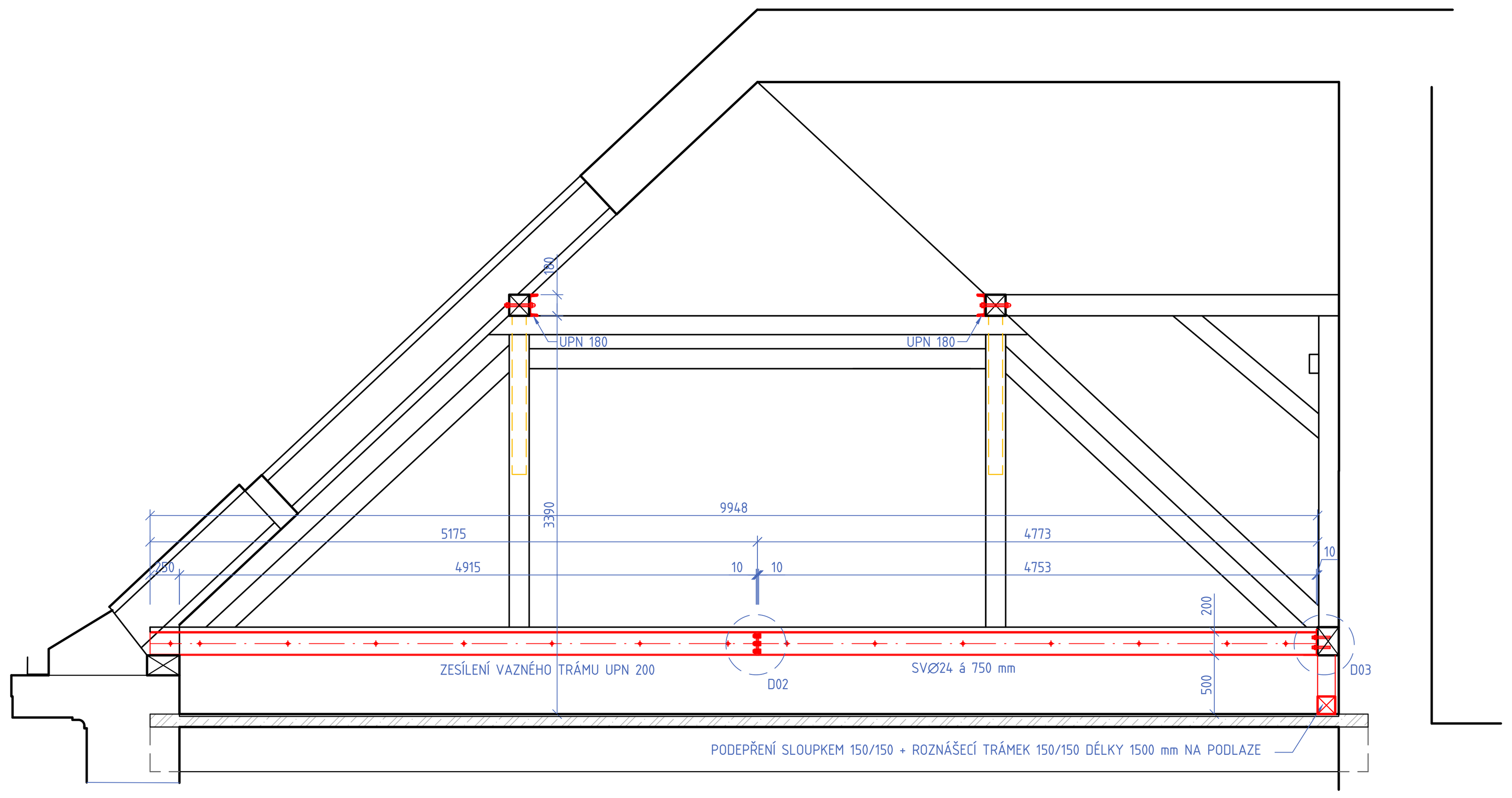

DETAIL D01 - MONTÁŽNÍ SPOJ ZESÍLENÍ VAZNICE
1:10

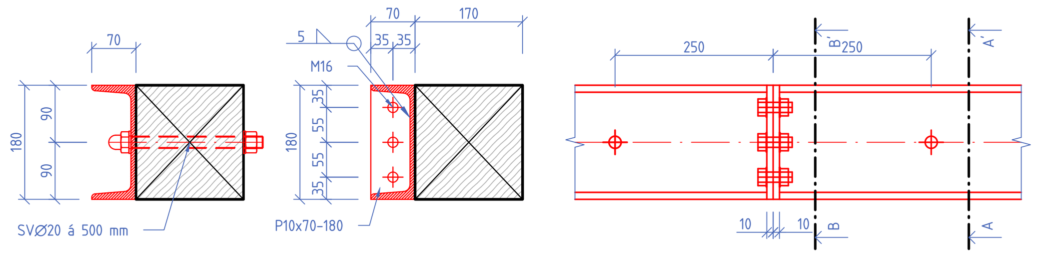

DETAIL D02 - MONTÁŽNÍ SPOJ ZESÍLENÍ VAZNÉHO TRÁMU
1:10

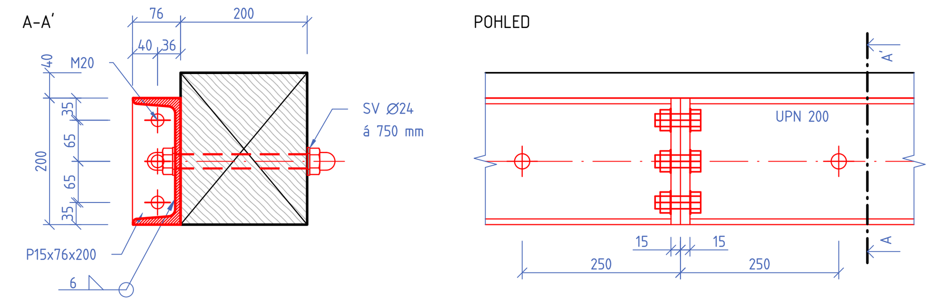

DETAIL D03 - NAPOJENÍ VAZNÉHO TRÁMU NA POZEDNÍ TRÁM
1:10

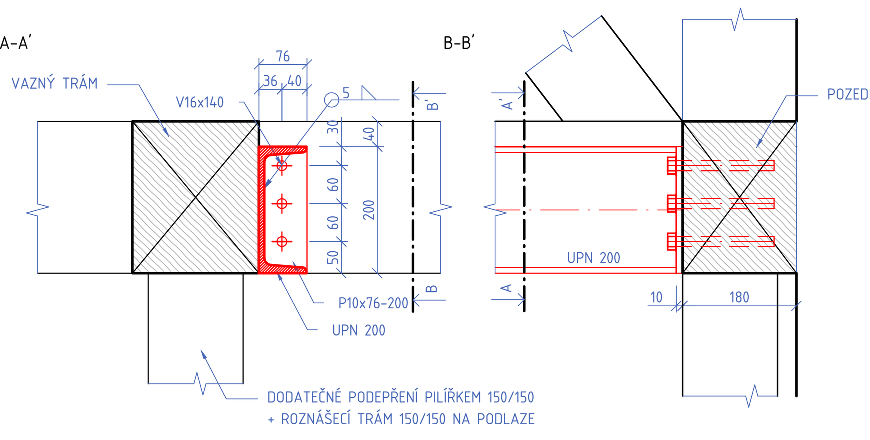

DETAIL D04 - NAPOJENÍ VAZNICE NA SLOUPEK V NÁROŽÍ
1:10

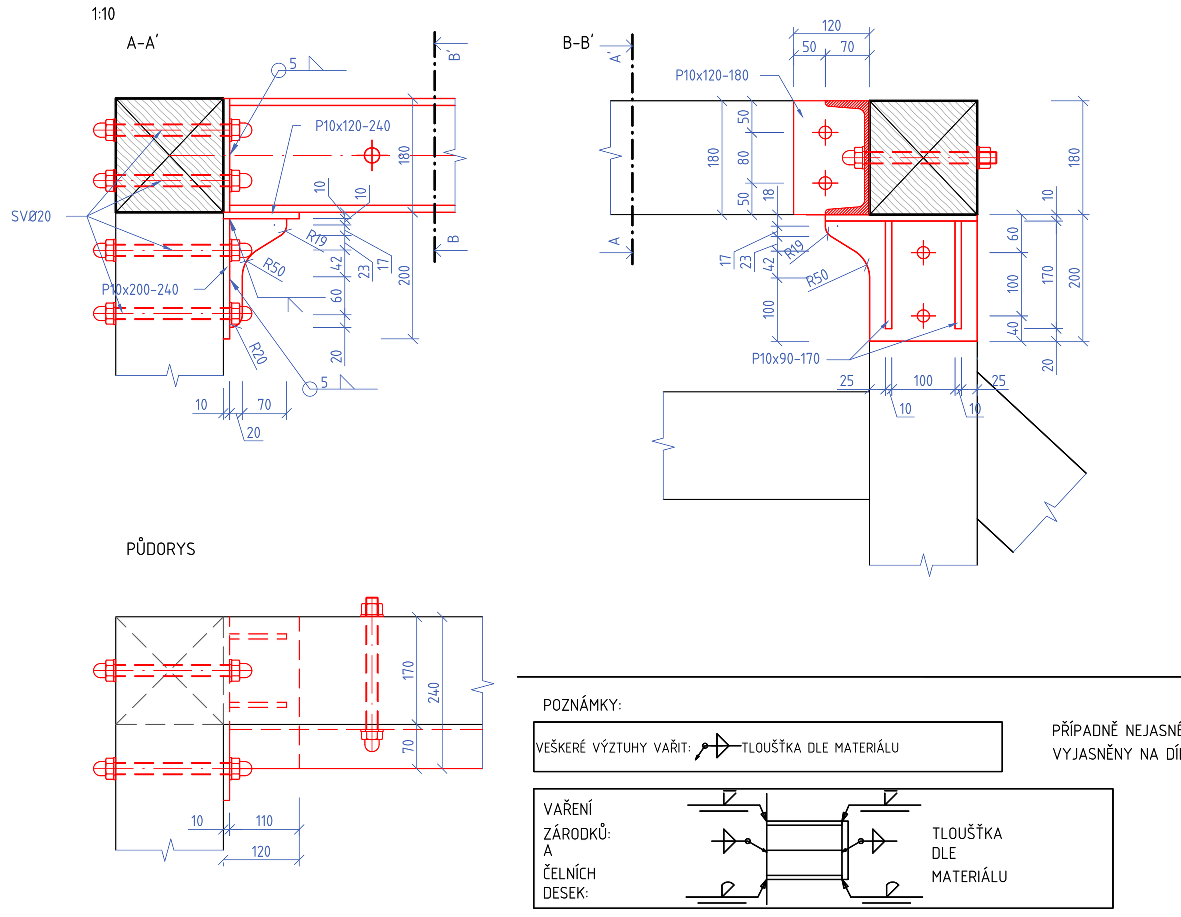

Z PROSTORU POD PODIEM MUSÍ BÝT ODSTRANĚNA SVRCHNÍ NADBETONÁVKA PODLAHY VÝŠKY CCA 20 mm

ZATÍŽITELNOST STROPNÍ KONSTRUKCE JE 150 kg/m² + VLASTNÍ TÍHA PODIA

MAXIMÁLNÍ PŘÍPUSTNÝ POČET OSOB V MÍSTNOSTI JE 40

PO ROZKRYTÍ STŘEŠNÍ KONSTRUKCE MUSÍ BÝT PROVEDENA KONTROLA STÁVAJÍCÍCH NOSNÝCH PRVKŮ (NADMĚRNÉ DEFORMACE, TRHLINY, NAPADENÍ DŘEVOKAZNÝM HMYZEM A HOUBAMI) A PROVEDENA PŘÍPADNÁ SANACE

NAPADENÍ STÁVAJÍCÍCH PRVKŮ LZE OČEKÁVAT PŘEDEVŠÍM V MÍSTECH, KDE MOHLO DOJÍT K PORUŠENÍ STŘEŠNÍ KRYTINY, KONDENZACI NEBO V PROBLEMATICKÝCH DETAILECH STŘEŠNÍ KONSTRUKCE (OKOLÍ OKEN, KOMÍNŮ, NÁVAZNOST NA ZDĚNOU KONSTRUKCI)

VEŠKERÉ STÁVAJÍCÍ A NOVÉ DŘEVĚNÉ PRVKY MUSÍ BÝT OPATŘENY PENETRACÍ PROTI DŘEVOKAZNÉMU HMYZU A HOUBÁM

ODSTRANĚNÍ PÁSKŮ MŮŽE PROBĚHNOUT AŽ PO ZESÍLENÍ VAZNIC A VAZNÉHO TRÁMU OCELOVÝMI PŘÍLOŽKAMI

VEŠKERÉ ROZMĚRY STÁVAJÍCÍCH A NAVRHOVANÝCH KONSTRUKCÍ OVĚŘIT NA MÍSTĚ

TATO DOKUMENTACE JE ZPRACOVÁNA V PODROBNOSTI PRO STAVEBNÍ POVOLENÍ A PRO PROVÁDĚNÍ STAVBY. NENAHRAZUJE DOKUMENTACI DÍLENSKOU!

POZNÁMKY:

VEŠKERÉ VÝZTUHY VAŘIT: TLOUŠŤKA DLE MATERIÁLU

PŘÍPADNĚ NEJASNÉ SVARY BUDOU VYJASNĚNY NA DÍLNĚ PŘI VÝROBĚ !!

VAŘENÍ ZÁRODKŮ: A ČELNÍCH DESEK: TLOUŠŤKA DLE MATERIÁLU

U JEDNOTLIVÝCH POLOŽEK JE ZA JAKOSTÍ PRVKU UVEDEN POČET KUSŮ PRVKU V DANÉM DÍLCI

VŠECHNY NEPOPSANÉ SVARY: | U KOUTOVÝCH SVARŮ JE ROZMĚR a

BEZ ČÍSLA SE JEDNÁ O SVAR VELIKOSTI 4

KOUTOVE SVARY

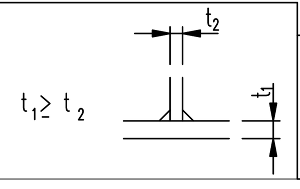

$a = 0{,}5 \times t_2$

PROVÁDĚNÍ OK DLE/EXECUTION ACCORDING TO	ČSN EN 1090 - 2
ÚCHYLKY TVARU A ROZMĚRU DLE/SHAPE AND DIMENSION ALLOWANCE ACCORDING TO	ČSN EN 1090 - 2
PŘÍPRAVA SVAR.PLOCH/EDGE PREPARATION ACCORDING TO	ČSN EN ISO 9692-1
MATERIÁL/MATERIAL	S 235
ŠROUBY/BOLTS-STEEL	8.8 - pozink; 10.9 - pozink

PŘÍDAVNÝ MAT.PRO/WELDING CONSUMABLES	
ČSN EN ISO 14344	
135 MAG	
OCHRANNÝ PLYN/INERT GAS	EN 439-M21
PŘÍDAVNÝ DRÁT/WIRE	OK 12.51
TAVIDLO/WELDING FLUX	EN760 SA AB 1 67 AC H5
PŘÍDAVNÝ DRÁT/WIRE	EN 756 S2
111	
ELEKTRODA/COVERED ELECTRODE	EB 123

ZKOUŠENÍ A KONTROLA SVARU/EXAMINATION OF WELDS ČSN EN ISO 5817

DOKUMENTY MATERIÁLU/MATERIAL DOCUMENTS MINIMALNĚ 2.2 ČSN EN 10 204

TŘÍDA PROVEDENÍ SVARU/WELD CLASSIFICATION STUPEŇ JAKOSTI C ČSN EN ISO 5817

SKUPINA OCELOVÉ KONSTRUKCE/STEEL STRUCTURE GROUP

EXC 2

UTAHOVACÍ MOMENTY

PRŮMĚR ŠROUBU	KROUTÍCÍ MOMENT v Nm PRO JEDNOTLIVÉ TŘÍDY OCELI DLE DIN 898/1		
	8.8	10.9	
M 16	193	271	kroutící momenty pro nastavení utahovacího nářadí v závislosti na průměru šroubu
M 20	377	530	
M 24	652	917	pouze u třecích spojů - budou označeny v dokumentaci
M 30	1296	1822	

NÁTĚRY/COATING: 2x ZÁKLADNÍ NÁTĚR, 1x LAK

STAVEBNÍK	TECHNICKÁ UNIVERZITA V LIBERCI, STUDENTSKÁ 1402/2, 461 17, LIBEREC 1
AUTORSKÉ R.	
DODAVATEL	Ing. Jakub Souček, Mlýnská 751, 46802, Rychnov u J.n.N, tel.: +420 721 741 570
VYPRACOVAL	Ing. Jakub Souček
ZODPOVĚDNÝ PROJEKTANT	Ing. Jakub Souček
ÚČEL	DSP + DPS
DATUM	11/21
Č. ZAKÁZKY	37321Jb
NÁZEV AKCE	ÚPRAVA PODKROVÍ BUDOVY A TUL
Č. PARÉ	
MÍSTO	HÁLKOVA 917/6, LIBEREC 1, P.P.Č. 2768, K.Ú. LIBEREC
PROFESE	STAVEBNĚ KONSTRUKČNÍ ŘEŠENÍ
MĚŘÍTKO	1/50, 1/10
OBSAH	ÚPRAVY KONSTRUKCE KROVU PŮDORYS, ŘEZY, DETAILY
FORMÁT	8xA4
Č. PŘÍLOHY	D.1.2b.1